LC 205Kzero

POMPA ROTATIVA A PALETTE LUBRIFICATA

DATI TECNICI

		LC 205Kzero
Codice		9603042
Frequenza	**Hz**	50 60
Portata nominale	**CFM**	120.75 144.3
Pressione finale totale	**Torr (Abs)**	0.2
Max pressione di aspirazione per vapore d'acqua	**Torr (Abs)**	18.75
Max q.tà vapore d'acqua pompato	**lb/h**	7.7
Campo di Lavoro in Continuo	**Torr (Abs)**	300 ÷ 0.1
Temp. max aria in aspirazione	**°F**	104
Tipo olio		SYN HP 110
Capacità olio (Min - Max)	**in³**	244.1 ÷ 305.1
Rumorosità (UNI EN ISO 2151±3dB)	**dB(A)**	70 73
Peso	**LBS**	374

10/07/2026 10:01 AM Soggetto a modifiche senza preavviso

CURVE

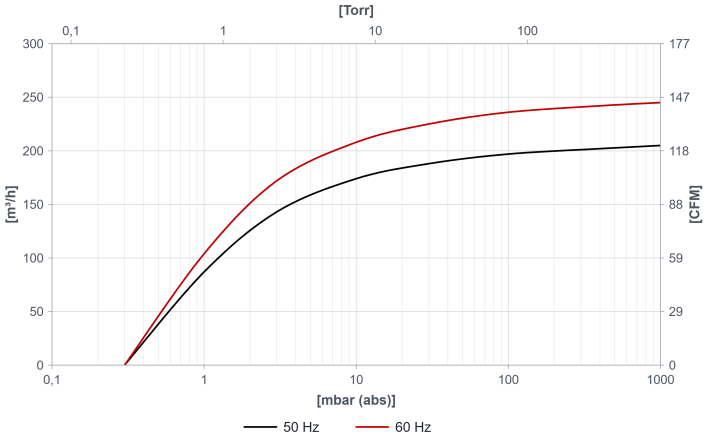

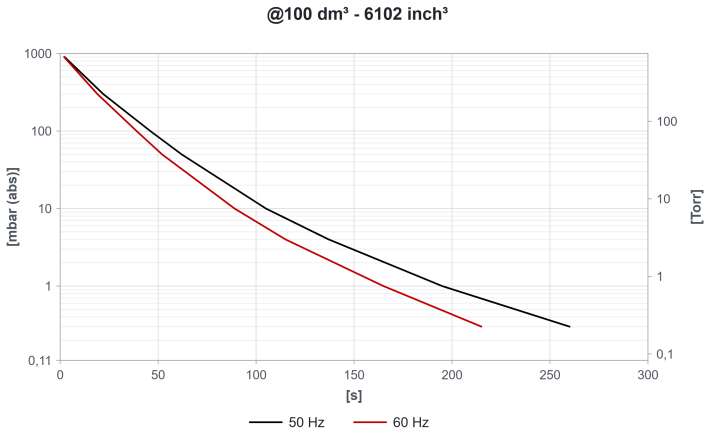

NOTA: Curve riferite alla pressione di aspirazione e temperatura 20° (tolleranza ±10%)

LC 205Kzero

POMPA ROTATIVA A PALETTE LUBRIFICATA

DIMENSIONI

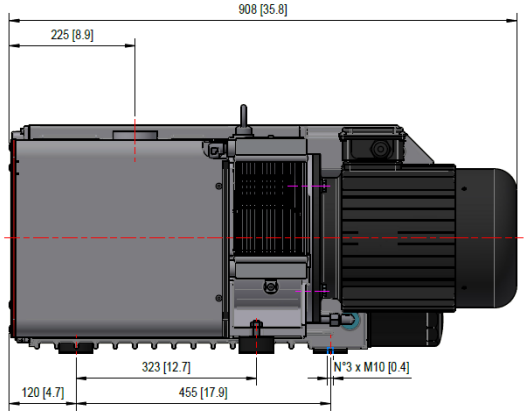

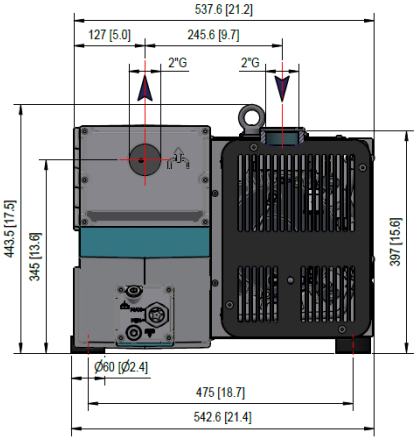

MOTORI

LC 205Kzero [3 Phase]						
ID	**POTENZA [Hp]**	**TENSIONE [V]**	**FREQUENZA [Hz]**	**EFFICIENZA**	**RPM**	**NOTE**
SF	7.4 7.4	Δ230/Y400 Δ265/Y460	50 60	IE3	1400 1700	
SL	7.4 8.85 8.85	YY190-200/Y380-400 YY208-230/Y460 YY200-220/Y400-440	50 60 60	IE3 IE3 -	1400 1700 1700	UL

10/07/2026 10:01 AM Soggetto a modifiche senza preavviso

LC 205Kzero

POMPA ROTATIVA A PALETTE LUBRIFICATA

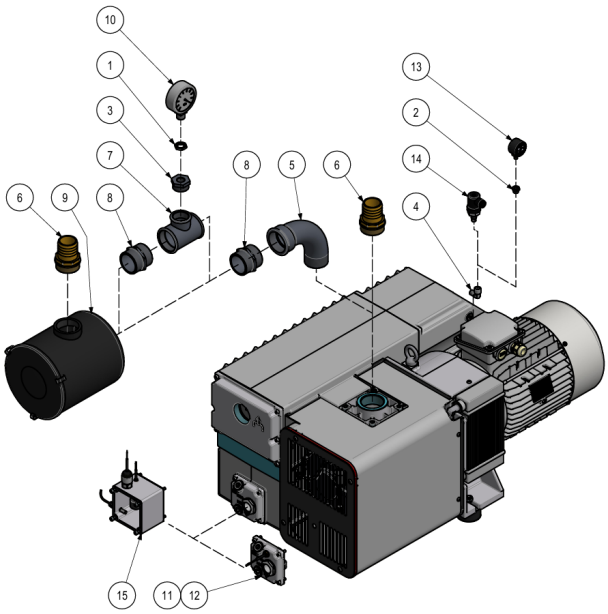

ACCESSORI

		CODICE
1	Dado	0202004
2	Riduzione	2001012
3	Riduzione	2001017
4	Raccordo	2101002
5	Curva	2101018
6	Raccordo portagomma ATG	2103016
7	Raccordo	2106047
8	Nipples	2201007
9	Filtro FCM	9001019
10	Vuotometro	9009003
11	Kit livello elettrico minimo olio (N.C.)	9013014
12	Kit livello elettrico minimo olio (N.A)	9013015
13	Manometro intasamento filtro SIF	9014003
14	Presso-termostato SIF	9019001
15	Kit sensori	9021003

10/07/2026 10:01 AM Soggetto a modifiche senza preavviso