LC 106Kzero

POMPA PER VUOTO A PALETTE LUBRIFICATA

DATI TECNICI

		LC 106Kzero
Codice		9603036
Frequenza	**Hz**	50 60
Portata nominale	**CFM**	62.45 74.8
Pressione finale totale	**Torr (Abs)**	3
Max pressione di aspirazione per vapore d'acqua	**Torr (Abs)**	8.25
Max q.tà vapore d'acqua pompato	**lb/h**	2.2
Campo di lavoro in continuo	**Torr (Abs)**	300 ÷ 3
Temp. max aria in aspirazione	**°F**	104
Tipo olio		SYN HP 110
Capacità olio (Min - Max)	**in³**	122.05 ÷ 183.05
Rumorosità (UNI EN ISO 2151±3dB)	**dB(A)**	67 69
Peso	**LBS**	155.1

09/10/2026 04:53 PM Soggetto a modifiche senza preavviso

CURVE

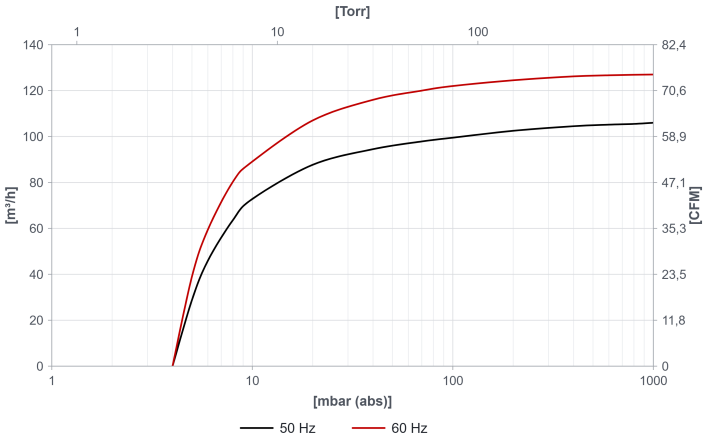

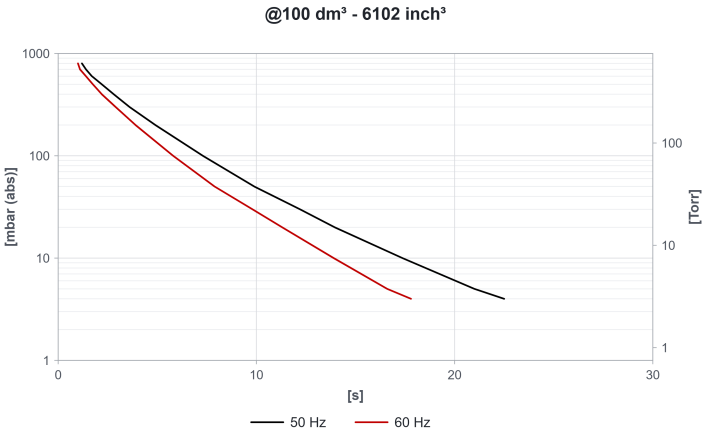

NOTA: Curve riferite alla pressione di aspirazione e temperatura 20° (tolleranza ±10%)

LC 106Kzero

POMPA PER VUOTO A PALETTE LUBRIFICATA

DIMENSIONI

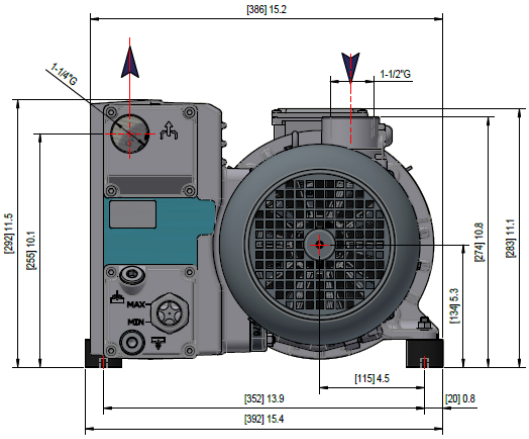

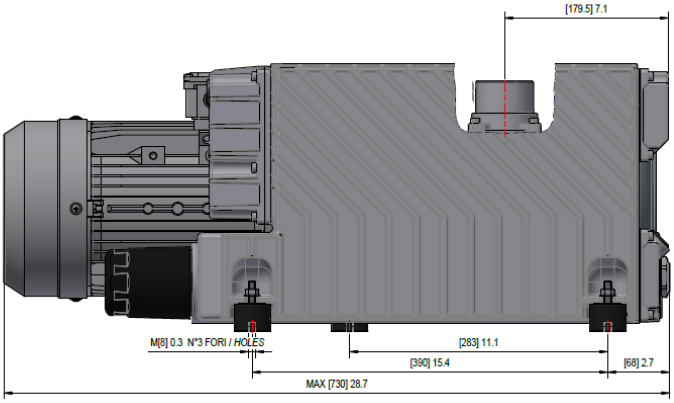

MOTORI

LC 106Kzero [3Phase]						
ID	**POTENZA [Hp]**	**TENSIONE [V]**	**FREQUENZA [Hz]**	**EFFICIENZA**	**RPM**	**NOTE**
SF	2.95 3.6	Δ230/Y400 Δ265/Y460	50 60	IE3	1400 1700	
SL	2.95 4 4	YY190-200/Y380-400 YY208-230/Y460 YY200-220/Y400-440	50 60 60	IE3 IE3 IE2	1400 1700 1700	UL

09/10/2026 04:53 PM Soggetto a modifiche senza preavviso

LC 106Kzero

POMPA PER VUOTO A PALETTE LUBRIFICATA

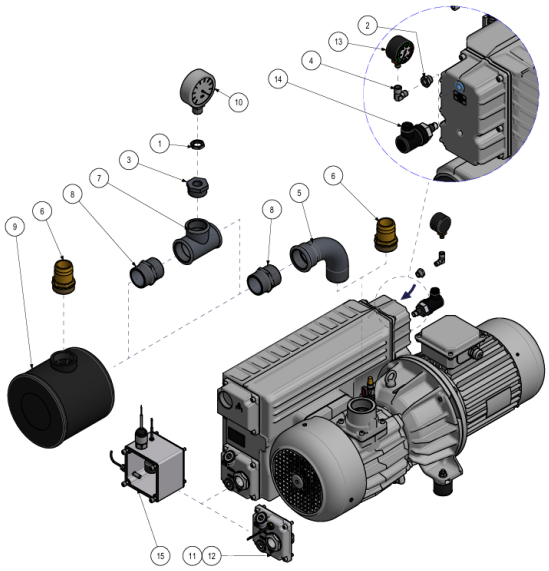

ACCESSORI

		CODICE
1	Dado	0202004
2	Riduzione	2001012
3	Riduzione	2001017
4	Raccordo gomito	2101001
5	Curva	2101016
6	Raccordo portagomma ATG	2103015
7	Raccordo a T	2106056
8	Nipples	2201011
9	Filtro FCM	9001018
10	Vuotometro VMR	9009003
11	Kit livello elettrico minimo olio (N.C.)	9013014
12	Kit livello elettrico minimo olio (N.A)	9013015
13	Manometro intasamento filtro SIF	9014003
14	Presso-termostato SIF	9019001
15	Kit sensori	9021003

09/10/2026 04:53 PM Soggetto a modifiche senza preavviso