TSL 270-0 FLEXDRIVE

SEITENKANALVERDICHTER

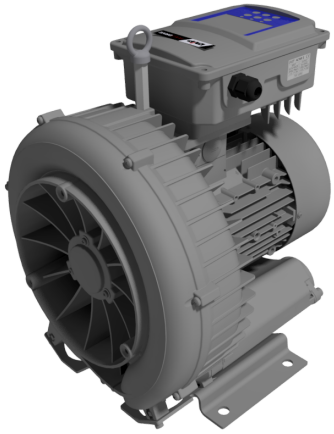

TECHNISCHE DATEN

		TSL 270-0 FLEXDRIVE
Artikelnummer		9412046/FD
Inverterleistung	**HP**	4
Inverter-Stromversorgung		230÷400Vac±20% 50/60Hz
Frequenz	**Hz**	30 ÷ 60
Nennvolumenstrom	**CFM**	194.35
MAX Vakuum (Rel.)	**inHg**	2.66
MAX Druk (Rel.)	**inHg**	2.36
Maximale Einlasstemperatur Luft	**°F**	104
Geräuschpegel (UNI EN ISO 2151±3dB)	**dB(A)**	71
Gewicht	**LBS**	56.1

10/05/2026 12:51 PM Änderungen ohne Vorankündigung vorbehalten

KURVEN

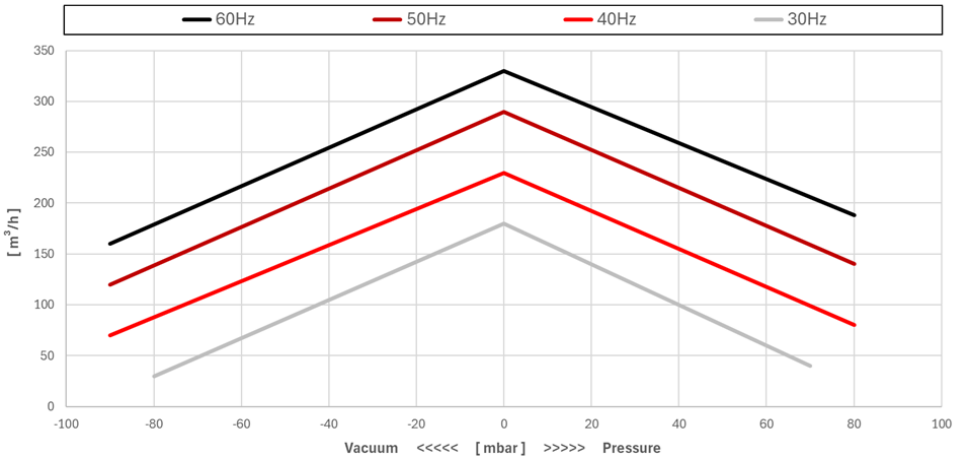

HINWEIS: Kurven beziehen sich auf Saugleistung und Temperatur 20° (Toleranz ±10%)

TSL 270-0 FLEXDRIVE

SEITENKANALVERDICHTER

ABMESSUNGEN

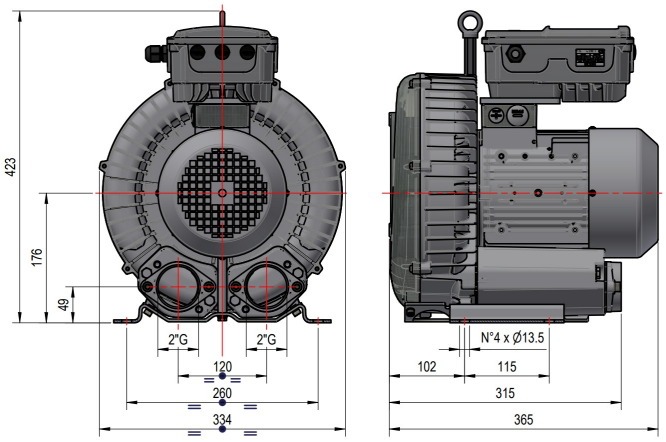

MOTOREN

TSL 270-0 FLEXDRIVE [3 Phase]						
ID	LEISTUNG [Hp]	SPANNUNG [V]	FREQUENZ [Hz]	EFFIZIENZ	RPM	Notizen
///	1.75 2	Δ230 / Y400 Δ265 / Y460	50 60	IE3	2800 3600	

10/05/2026 12:51 PM Änderungen ohne Vorankündigung vorbehalten

TSL 270-0 FLEXDRIVE

SEITENKANALVERDICHTER

VACUUM

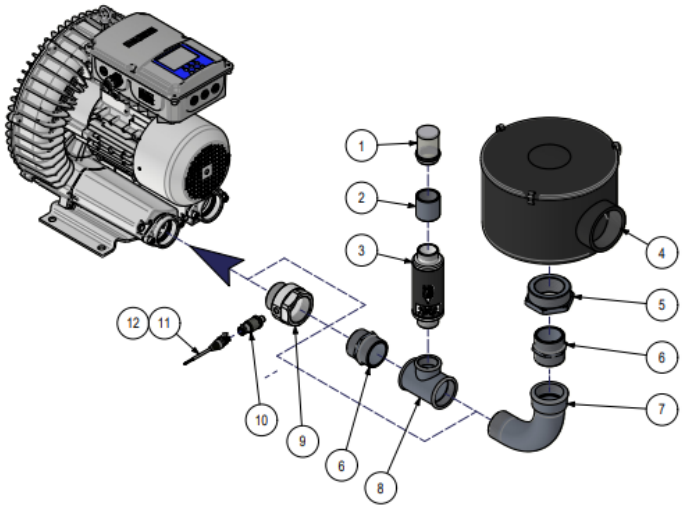

PRESSURE

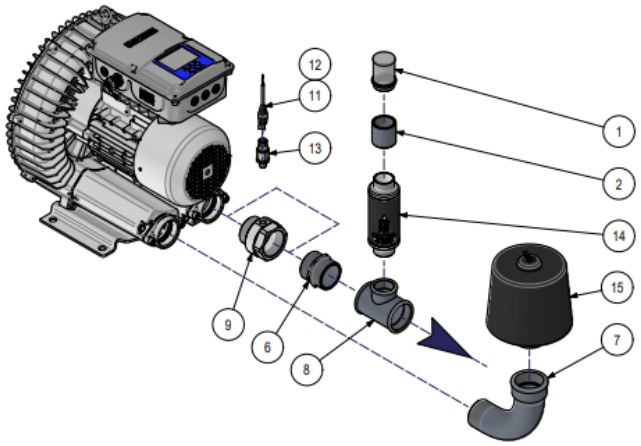

ZUBEHÖR

		ARTIKELNUMMER
1	FAR-Filter	1802017
2	Rohr	5002011
3	Vakuumbegrenzungsventil	9407026
4	FCM-Filter	9001040
5	Reduzierstück	2001044
6	Nipples	2201007
7	Bogen	2101018
8	T-Stück	2106047
9	Anschlussstück	4111008
10	Vakuumsensor	1313006
11	Sensor-Anschlussleitung 1M	1303056
12	Sensor-Anschlussleitung 5M	1303055
13	Drucksensor	1313005
14	Druckbegrenzungsventil	9408059
15	FAS-Filter	9001061

10/05/2026 12:51 PM Änderungen ohne Vorankündigung vorbehalten