TSL 210 FLEXDRIVE

SEITENKANALVERDICHTER

TECHNISCHE DATEN

		TSL 210 FLEXDRIVE
Artikelnummer		9412020/FD
Inverterleistung	**HP**	4
Inverter-Stromversorgung		230÷400Vac±20% 50/60Hz
Frequenz	**Hz**	30 ÷ 60
Nennvolumenstrom	**CFM**	150.2
MAX Vakuum (Rel.)	**inHg**	6.5
MAX Druk (Rel.)	**inHg**	6.2
Maximale Einlasstemperatur Luft	**°F**	104
Geräuschpegel (UNI EN ISO 2151±3dB)	**dB(A)**	70
Gewicht	**LBS**	56.1

09/22/2026 04:10 PM Änderungen ohne Vorankündigung vorbehalten

KURVEN

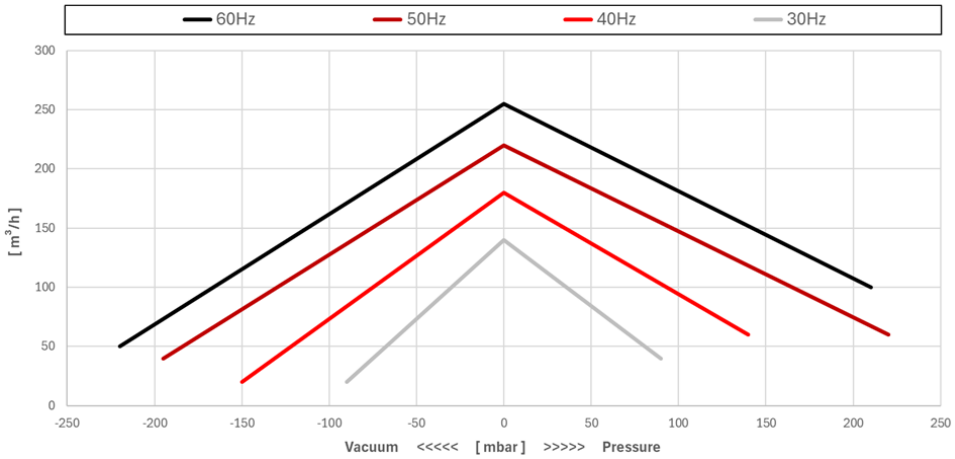

HINWEIS: Kurven beziehen sich auf Saugleistung und Temperatur 20° (Toleranz ±10%)

TSL 210 FLEXDRIVE

SEITENKANALVERDICHTER

ABMESSUNGEN

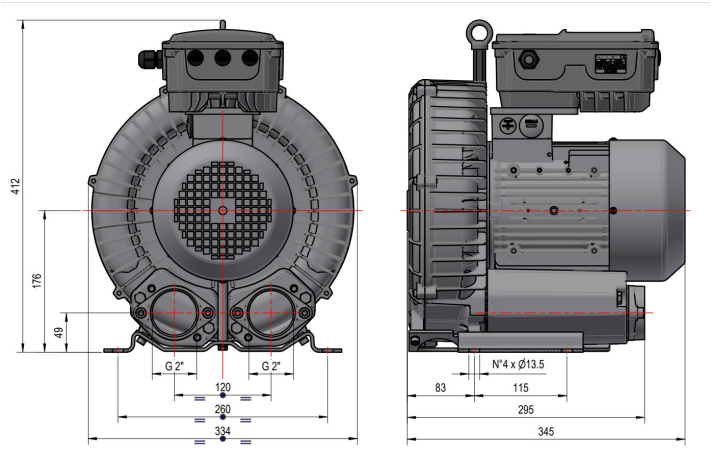

MOTOREN

TSL 210 FLEXDRIVE [3 Phase]						
ID	LEISTUNG [Hp]	SPANNUNG [V]	FREQUENZ [Hz]	EFFIZIENZ	RPM	Notizen
///	2.15 2.75	Δ230 / Y400 Δ265 / Y460	50 60	IE3	2800 3600	

09/22/2026 04:10 PM Änderungen ohne Vorankündigung vorbehalten

TSL 210 FLEXDRIVE

SEITENKANALVERDICHTER

VACUUM

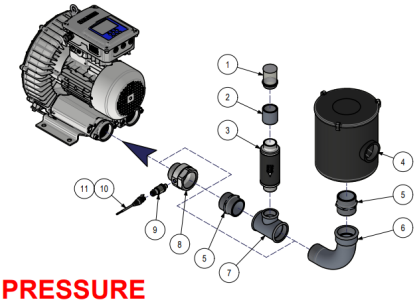

PRESSURE

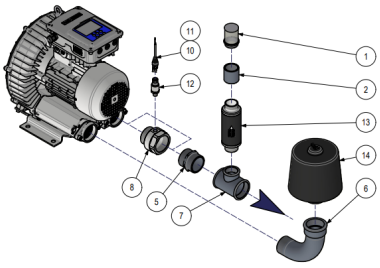

ZUBEHÖR

		ARTIKELNUMMER
1	FAR-Filter	1802017
2	Rohr	5002011
3	Vakuumbegrenzungsventil	9407034
4	FCM-Filter	9001019
5	Nipples	2201007
6	Bogen	2101018
7	T-Stück	2106047
8	Anschlussstück	4111008
9	Vakuumsensor	1313006
10	Sensor-Anschlussleitung 1M	1303056
11	Sensor-Anschlussleitung 5M	1303055
12	Drucksensor	1313005
13	Druckbegrenzungsventil	9408046
14	FAS-Filter	9001061

09/22/2026 04:10 PM Änderungen ohne Vorankündigung vorbehalten