SC 5CC

TROCKENLAUFENDE DREHSCHIEBER-VAKUUMPUMPE

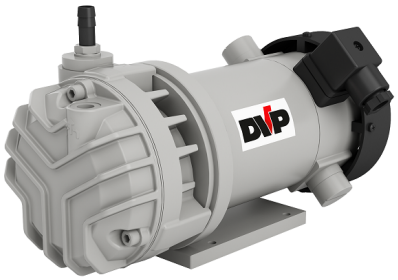

TECHNISCHE DATEN

		SC 5CC
Artikelnummer		9813008
Nennvolumenstrom	**CFM**	2.95
Gesamter Enddruck	**Torr (Abs)**	112.5
Maximaler Überdruck		0,5
Geräuschpegel @ Pumpe (UNI EN ISO 2151±3dB)	**dB(A)**	59
Geräuschpegel @ Kompressor (UNI EN ISO 2151±3dB)	**dB(A)**	62
Gewicht	**LBS**	9.9

11/12/2026 10:30 AM Änderungen ohne Vorankündigung vorbehalten

KURVEN

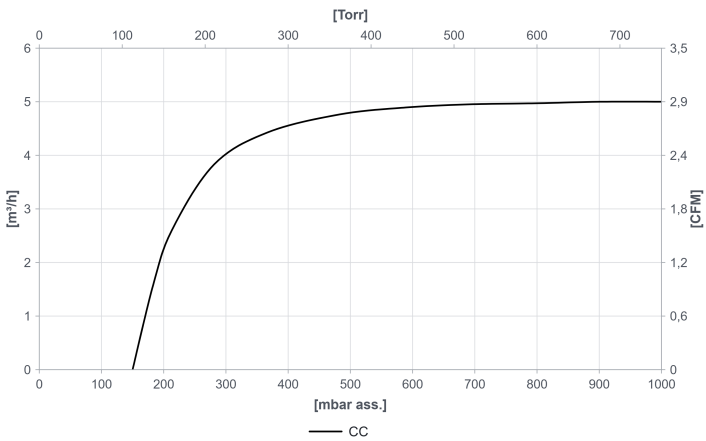

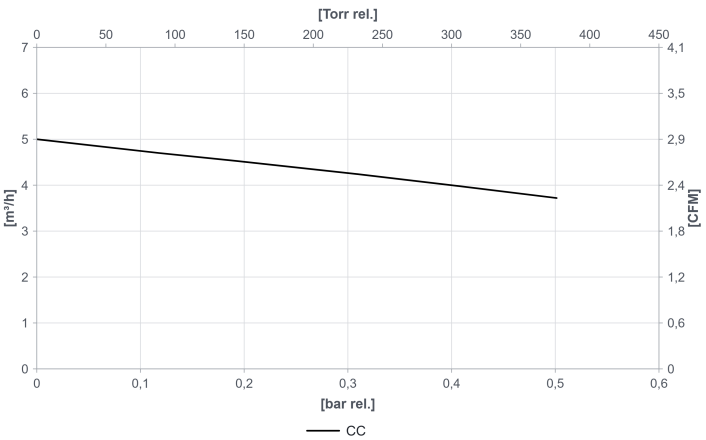

HINWEIS: Kurven beziehen sich auf Saugleistung und Temperatur 20° (Toleranz ±10%)

SC 5CC

TROCKENLAUFENDE DREHSCHIEBER-VAKUUMPUMPE

ABMESSUNGEN

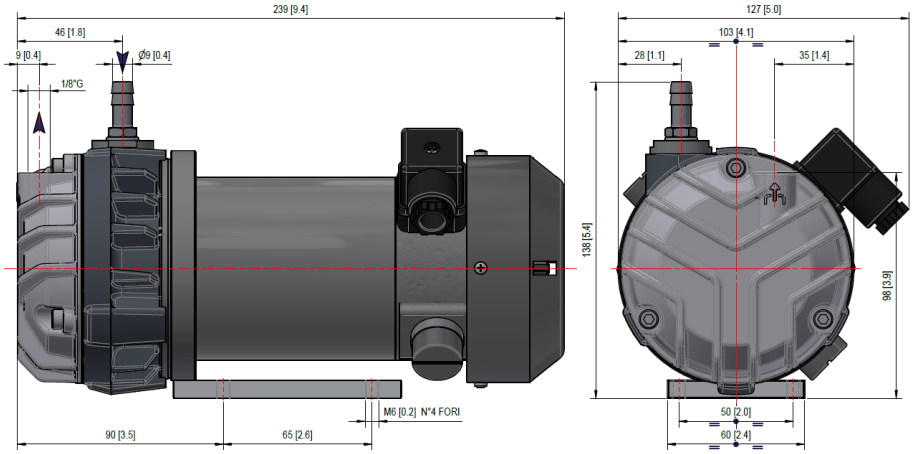

MOTOREN

SC 5CC [24 Vdc]						
ID	**LEISTUNG [Hp]**	**SPANNUNG [V]**	**FREQUENZ [Hz]**	**EFFIZIENZ**	**RPM**	**Notizen**
CB	0.1	24V	DC	///	2500	

11/12/2026 10:30 AM Änderungen ohne Vorankündigung vorbehalten

SC 5CC

TROCKENLAUFENDE DREHSCHIEBER-VAKUUMPUMPE

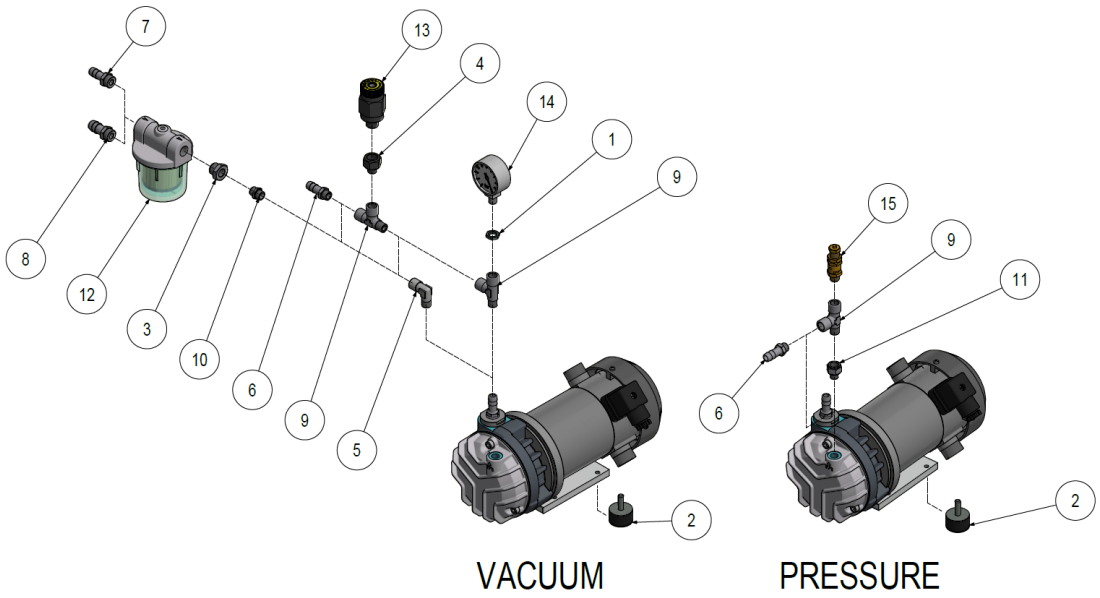

ZUBEHÖR

		ARTIKELNUMMER
1	**Mutter**	0202001
2	**Schwingungsdämpfer**	4 x 1503005
3	**Reduzierstück**	2001012
4	**Reduzierstück**	2001024
5	**Winkelstück**	2101001
6	**Schlauchtüllenanschluss ATG**	2103003
7	**Schlauchtüllenanschluss ATG**	2103004 (Ø 9)
8	**Schlauchtüllenanschluss ATG**	2103006 (Ø12)
9	**T-Stück**	2106058
10	**Nipples**	2201005
11	**Reduzierstück**	2202007
12	**Patronenfilter**	9001003
13	**Vakuumregelventil**	9004012
14	**VMR-Vakuummeter**	9009004
15	**Druckbegrenzungsventil**	9012010

11/12/2026 10:30 AM Änderungen ohne Vorankündigung vorbehalten