SC 5

TROCKENLAUFENDE DREHSCHIEBER-VAKUUMPUMPE

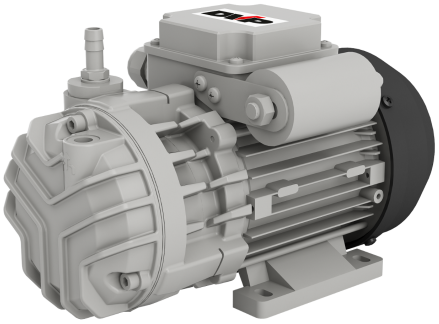

TECHNISCHE DATEN

		SC 5	
Artikelnummer		9801031	
Frequenz	**Hz**	50	60
Nennvolumenstrom	**CFM**	2.95	3.55
Gesamter Enddruck	**Torr (Abs)**	90	
Maximaler Überdruck	**Torr**	600.05	
Geräuschpegel @ Pumpe (UNI EN ISO 2151±3dB)	**dB(A)**	59	61
Geräuschpegel @ Kompressor (UNI EN ISO 2151±3dB)	**dB(A)**	62	64
Gewicht	**LBS**	11.9	

09/25/2026 09:57 AM Änderungen ohne Vorankündigung vorbehalten

KURVEN

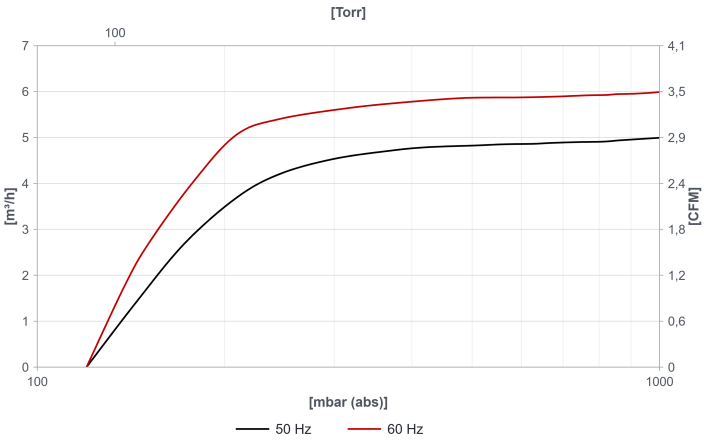

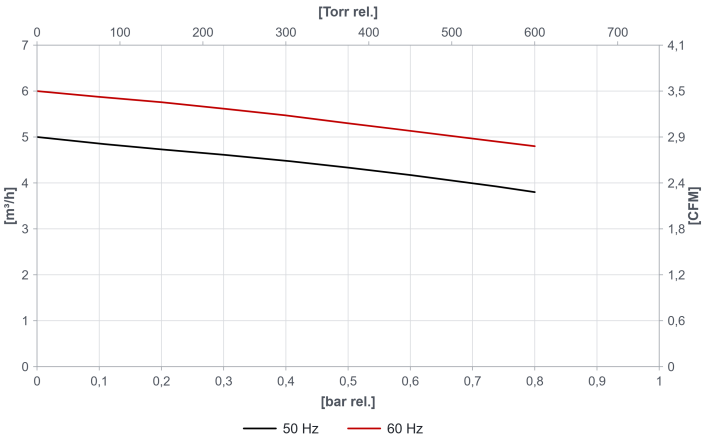

HINWEIS: Kurven beziehen sich auf Saugleistung und Temperatur 20° (Toleranz ±10%)

SC 5

TROCKENLAUFENDE DREHSCHIEBER-VAKUUMPUMPE

ABMESSUNGEN

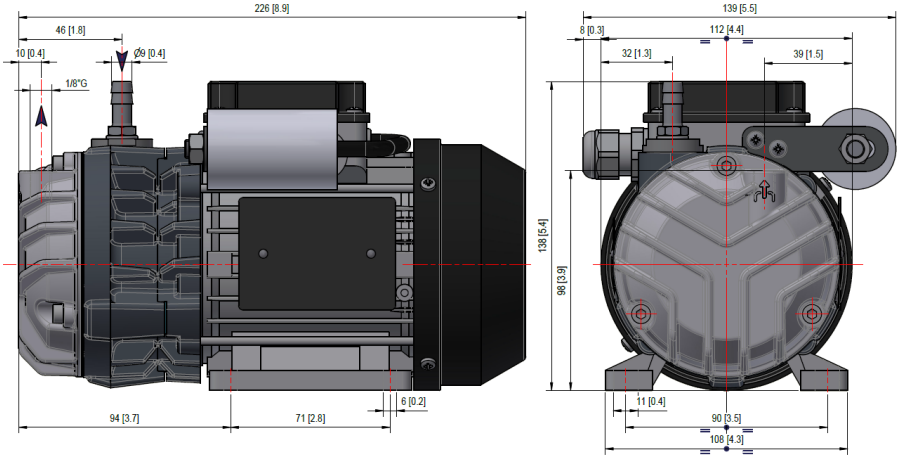

MOTOREN

SC 5 [1 Phase]						
ID	**LEISTUNG [Hp]**	**SPANNUNG [V]**	**FREQUENZ [Hz]**	**EFFIZIENZ**	**RPM**	**Notizen**
MA	0.15 0.2	220 - 240 220 - 240	50 60	/ / / / / /	2800 3300	
NC	0.15 0.2	110 - 115	50 60	/ / /	2800 3300	
SC 5 [3 Phase]						
TN	0.15 0.2	Δ175-260/Y300-450 Δ200-300/Y346-520	50 60	IE2	2800 3300	

09/25/2026 09:57 AM Änderungen ohne Vorankündigung vorbehalten

SC 5

TROCKENLAUFENDE DREHSCHIEBER-VAKUUMPUMPE

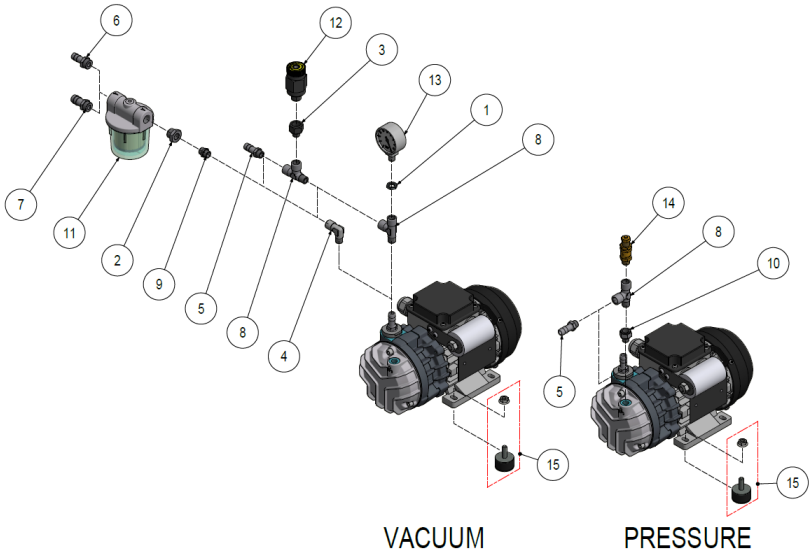

ZUBEHÖR

		ARTIKELNUMMER
1	Mutter	0202001
2	Reduzierstück	2001012
3	Reduzierstück	2001024
4	Winkelstück	2101001
5	Schlauchtüllenanschluss ATG	2103003
6	Schlauchtüllenanschluss ATG	2103004 (Ø9)
7	Schlauchtüllenanschluss ATG	2103006 (Ø12)
8	T-Stück	2106058
9	Nipples	2201005
10	Reduzierstück	2202007
11	Patronenfilter	9001003
12	Vakuumregelventil	9004012
13	VMR-Vakuummeter	9009004
14	Druckbegrenzungsventil	9012010
15	Schwingungsdämpfer-kit	KA000002

09/25/2026 09:57 AM Änderungen ohne Vorankündigung vorbehalten