RC 8D

GESCHMIERTE DREHSCHIEBERPUMPE

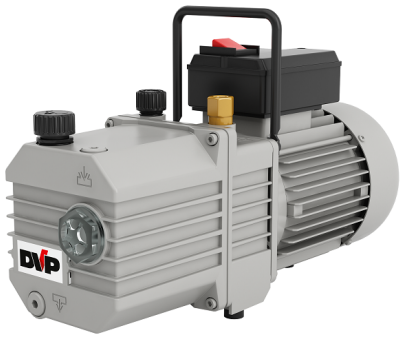

TECHNISCHE DATEN

		RC 8D
Artikelnummer		9602021
Frequenz	**Hz**	50 60
Anzahl der Stufen		2
Nennvolumenstrom	**CFM**	5 6
Saugvermögen	**CFM**	4.7 5.6
Enddruck Gas Ballast geschlossen	**Torr (Abs)**	0
Endteildruck	**Torr (Abs)**	0
Enddruck Gas Ballast offen	**Torr (Abs)**	0.15
Maximaler Ansaugdruck für Wasserdampf	**Torr (Abs)**	15
Max. Wasserdampfverträglichkeit	**lb/h**	0.2
Öltyp		SW60
Ölkapazität (Min - Max)	**in³**	21.35
Geräuschpegel (UNI EN ISO 2151±3dB)	**dB(A)**	52 54
Gewicht	**LBS**	28.6

09/09/2026 09:30 AM Änderungen ohne Vorankündigung vorbehalten

KURVEN

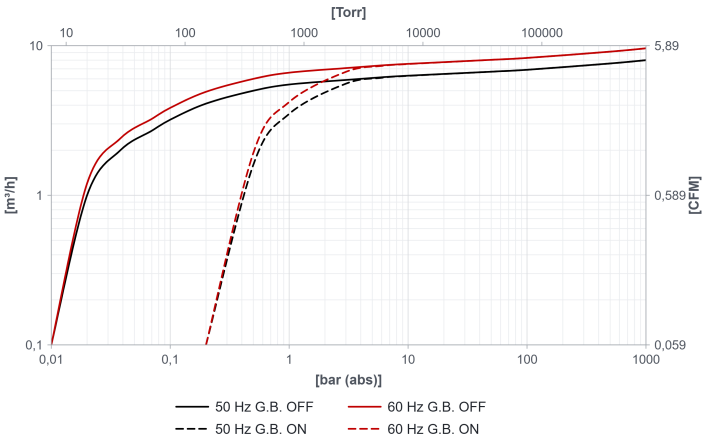

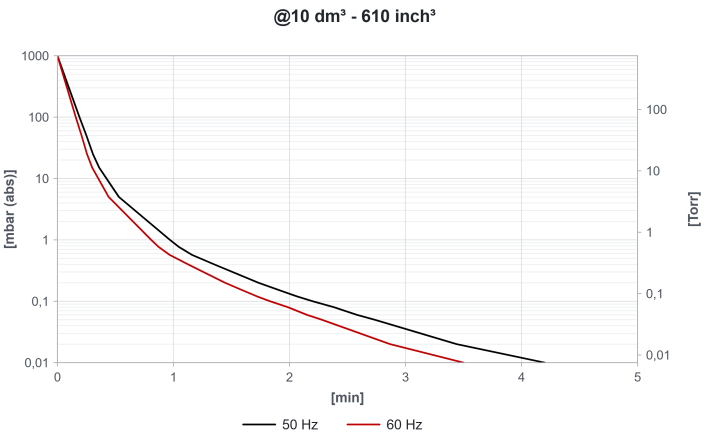

HINWEIS: Kurven beziehen sich auf Saugleistung und Temperatur 20° (Toleranz ±10%)

RC 8D

GESCHMIERTE DREHSCHIEBERPUMPE

ABMESSUNGEN

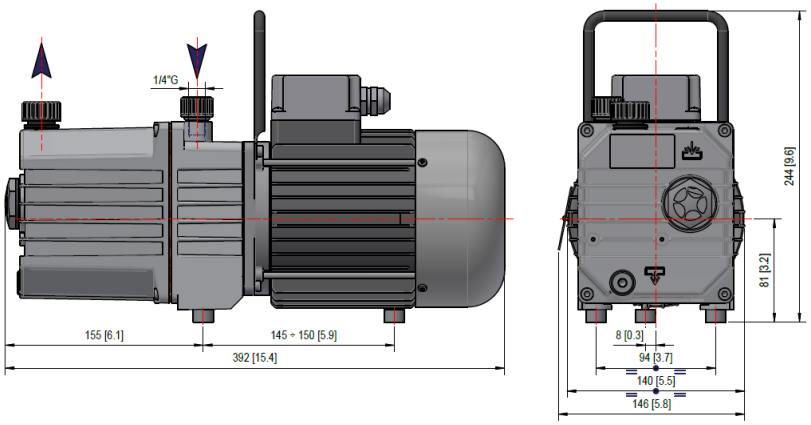

MOTOREN

RC 8D [1 Phase]						
ID	**LEISTUNG [Hp]**	**SPANNUNG [V]**	**FREQUENZ [Hz]**	**EFFIZIENZ**	**RPM**	**Notizen**
MA	0.5 0.5	220-240	50 60	-	1400 1700	
ML	0.5 0.5	115-230	50 60	-	1400 1700	
RC 8D [3 Phase]						
TX	0.5 0.5	Δ230/Y400 Δ265/Y460	50 60	IE2	1400 1700	

09/09/2026 09:30 AM Änderungen ohne Vorankündigung vorbehalten

RC 8D

GESCHMIERTE DREHSCHIEBERPUMPE

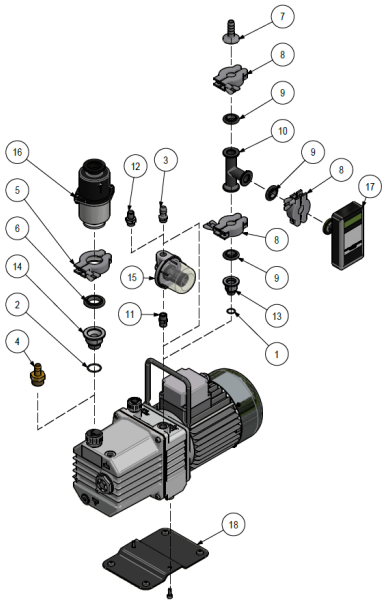

ZUBEHÖR

		ARTIKELNUMMER
1	O-ring	1001010
2	O-ring	1001044
3	Schlauchtüllenanschluss ATG	2103006
4	Schlauchtüllenanschluss ATG	2103008
5	Spannring KF	2104001
6	Zentrierring	2104002
7	Schlauchtüllenanschluss ATG	2104010
8	Spannring KF	2104011
9	Zentrierring	2104012
10	T-Stück	2104022
11	Nipples	2201001
12	JIC- Stück	2203001
13	Anschlussstück für Ansaugung	4508023
14	Anschlussstück	4605017
15	Patronenfilter	9001004
16	FDS-Filter	9001054
17	VD-Vakuummeter	9009052
18	Auflagefuß-Kit	9016003

VARIANTEN

PFPE	Anwendungen mit Überkonzentration von Sauerstoff
FKM	Pumpe mit FKM-Dichtungen

09/09/2026 09:30 AM Änderungen ohne Vorankündigung vorbehalten