DC 16D

GESCHMIERTE DREHSCHIEBERPUMPE

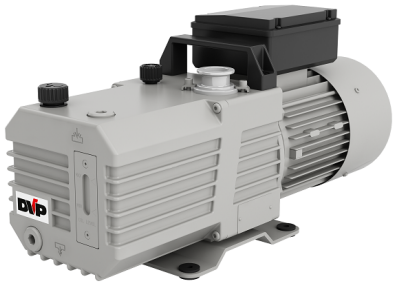

TECHNISCHE DATEN

		DC 16D
Artikelnummer		9602026
Frequenz	**Hz**	50 60
Anzahl der Stufen		2
Nennvolumenstrom	**CFM**	10 12.35
Saugvermögen	**CFM**	9.4 10
Enddruck Gas Ballast geschlossen	**Torr (Abs)**	0
Endteildruck	**Torr (Abs)**	0
Enddruck Gas Ballast offen	**Torr (Abs)**	0.05
Maximaler Ansaugdruck für Wasserdampf	**Torr (Abs)**	12.75 17.25
Max. Wasserdampfverträglichkeit	**lb/h**	0.5 0.75
Öltyp		SW100
Ölkapazität (Min - Max)	**in³**	0,62÷0,80
Geräuschpegel (UNI EN ISO 2151±3dB)	**dB(A)**	52 54
Gewicht	**LBS**	57.2

09/09/2026 12:55 PM Änderungen ohne Vorankündigung vorbehalten

KURVEN

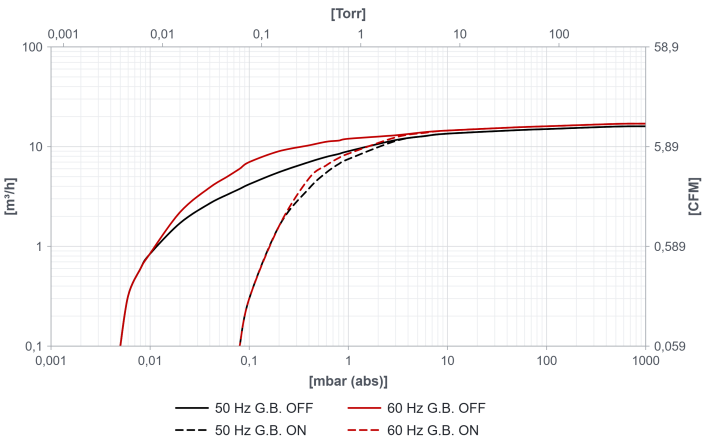

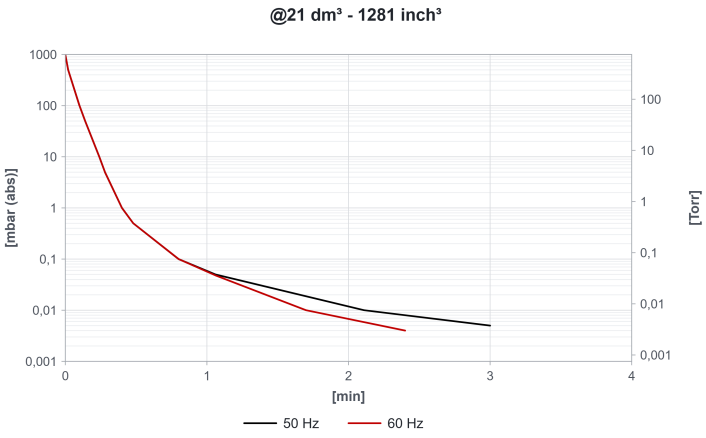

HINWEIS: Kurven beziehen sich auf Saugleistung und Temperatur 20° (Toleranz ±10%)

DC 16D

GESCHMIERTE DREHSCHIEBERPUMPE

ABMESSUNGEN

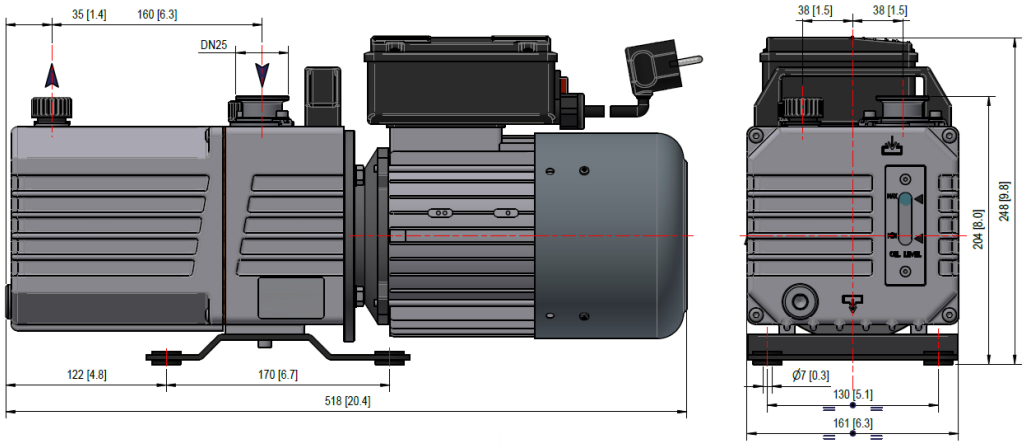

MOTOREN

DC 16D [1 Phase]						
ID	**LEISTUNG [Hp]**	**SPANNUNG [V]**	**FREQUENZ [Hz]**	**EFFIZIENZ**	**RPM**	**Notizen**
MA	1 1.2	220-240	50 60	-	1400 1700	
MF	1.2	110-115	60	-	1700	
NB	1	220	60	-	1700	
NE	1.2	230	60	-	1700	
DC 16D [3 Phase]						
TX	0.75 0.75	Δ230/Y400 Δ265/Y460	50 60	IE2	1400 1700	

09/09/2026 12:55 PM Änderungen ohne Vorankündigung vorbehalten

DC 16D

GESCHMIERTE DREHSCHIEBERPUMPE

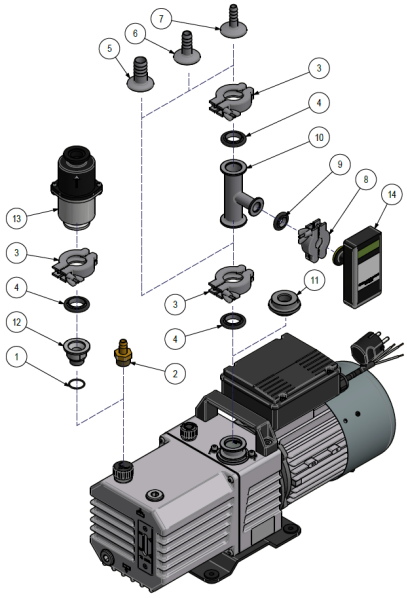

ZUBEHÖR

		ARTIKELNUMMER
1	O-ring	1001044/V
2	Schlauchtüllenanschluss ATG	2103008
3	Spannring KF	2104001
4	Zentrierring	2104002
5	Schlauchtüllenanschluss ATG	2104003 (DN25x20)
6	Schlauchtüllenanschluss ATG	2104004 ((DN25x15)
7	Schlauchtüllenanschluss ATG	2104007 (DN25x12)
8	Spannring KF	2104011
9	Zentrierring	2104012
10	T-Stück	2104016
11	Anschlussstück für Ansaugung	4508040
12	Anschlussstück	4605017
13	FDS-Filter	9001054
14	VD-Vakuummeter	9009052

VARIANTEN

PFPE	Anwendungen mit Überkonzentration von Sauerstoff

09/09/2026 12:55 PM Änderungen ohne Vorankündigung vorbehalten