SC 5

POMPA ROTATIVA A PALETTE A SECCO

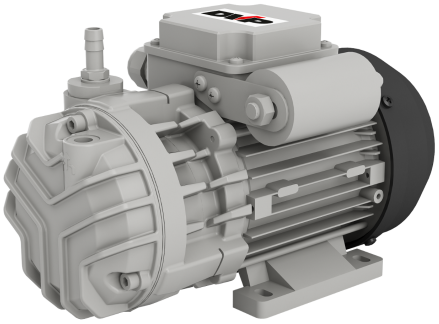

DATI TECNICI

		SC 5	
Codice		9801031	
Frequenza	**Hz**	50	60
Portata nominale	**m³/h**	5	6
Pressione finale totale	**mbar (Abs)**	120	
Sovrappressione massima	**bar**	0,8	
Rumorosità @ pompa (UNI EN ISO 2151±3dB)	**dB(A)**	59	61
Rumorosità @ compressore (UNI EN ISO 2151±3dB)	**dB(A)**	62	64
Peso	**kg**	5,4	

25/09/2026 09:57 Soggetto a modifiche senza preavviso

CURVE

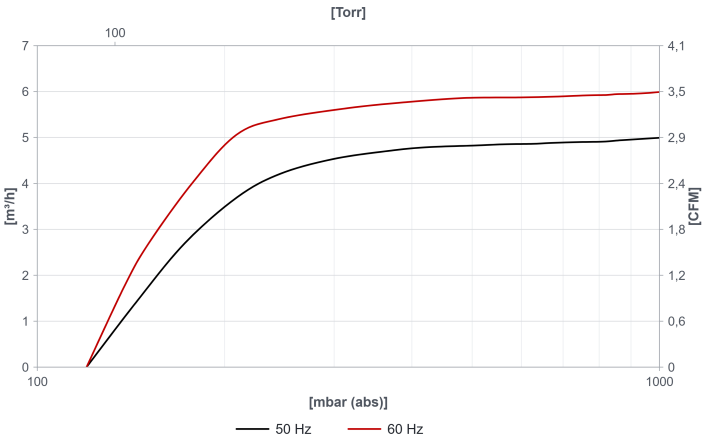

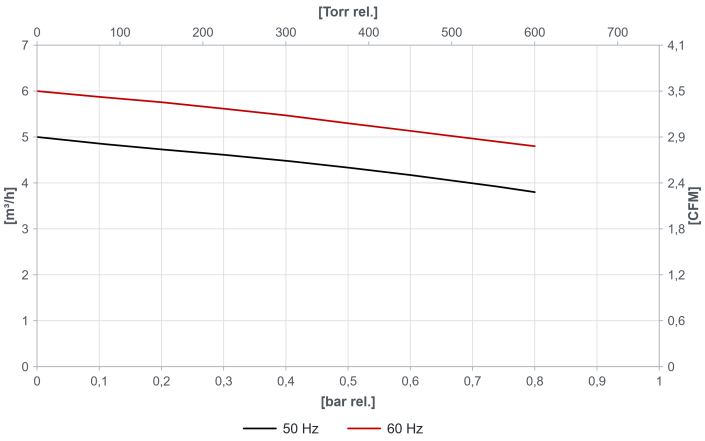

NOTA: Curve riferite alla pressione di aspirazione e temperatura 20° (tolleranza ±10%)

SC 5

POMPA ROTATIVA A PALETTE A SECCO

DIMENSIONI

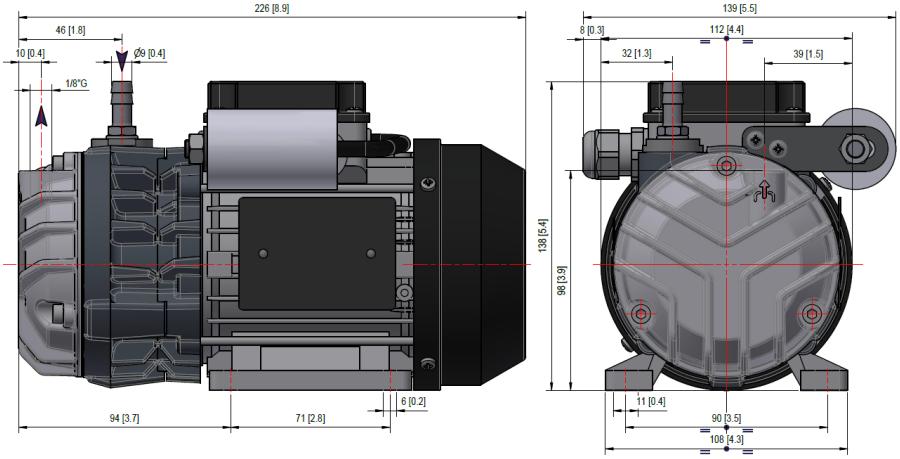

MOTORI

SC 5 [1 Phase]						
ID	**POTENZA [kW]**	**TENSIONE [V]**	**FREQUENZA [Hz]**	**EFFICIENZA**	**RPM**	**NOTE**
MA	0,12 0,15	220 - 240 220 - 240	50 60	/ / / / / /	2800 3300	
NC	0,12 0,15	110 - 115	50 60	/ / /	2800 3300	
SC 5 [3 Phase]						
TN	0,12 0,15	Δ175-260/Y300-450 Δ200-300/Y346-520	50 60	IE2	2800 3300	

25/09/2026 09:57 Soggetto a modifiche senza preavviso

SC 5

POMPA ROTATIVA A PALETTE A SECCO

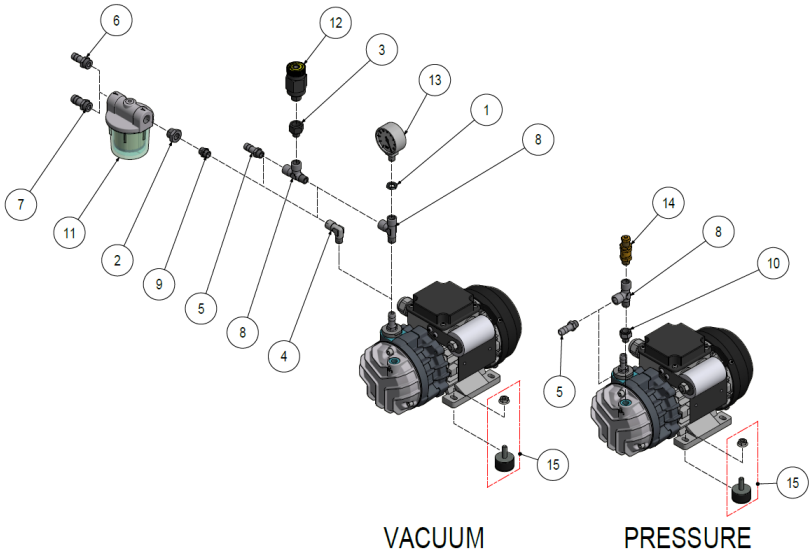

ACCESSORI

		CODICE
1	Dado	0202001
2	Riduzione	2001012
3	Riduzione conica	2001024
4	Raccordo gomito	2101001
5	Raccordo portagomma ATG	2103003
6	Raccordo portagomma ATG	2103004 (Ø9)
7	Raccordo portagomma ATG	2103006 (Ø12)
8	Raccordo a T	2106058
9	Nipples	2201005
10	Riduzione	2202007
11	Filtro a Cartuccia	9001003
12	Valvola regolazione vuoto	9004012
13	Vuotometro VMR	9009004
14	Valvola limitatrice di pressione	9012010
15	Kit antivibranti	KA000002

25/09/2026 09:57 Soggetto a modifiche senza preavviso