LC 305

POMPA ROTATIVA A PALETTE LUBRIFICATA

DATI TECNICI

		LC 305
Codice		9603041
Frequenza	**Hz**	50 60
Portata nominale	**m³/h**	305 365
Pressione finale zavorratore chiuso	**mbar (Abs)**	0.1
Pressione finale zavorratore aperto	**mbar (Abs)**	0.5
Max pressione di asp. vapore d'acqua zavorratore aperto	**mbar (Abs)**	25
Max q.tà vapore d'acqua pompato zavorratore aperto	**kg/h**	5
Campo di lavoro in continuo	**mbar (Abs)**	400 ÷ 0,1
Temp. max aria in aspirazione	**°C**	40
Tipo olio		SW 100
Capacità olio (Min - Max)	**dm³**	4 ÷ 5
Rumorosità (UNI EN ISO 2151±3dB)	**dB(A)**	71 74
Peso	**kg**	180

05/10/2026 15:33 Soggetto a modifiche senza preavviso

CURVE

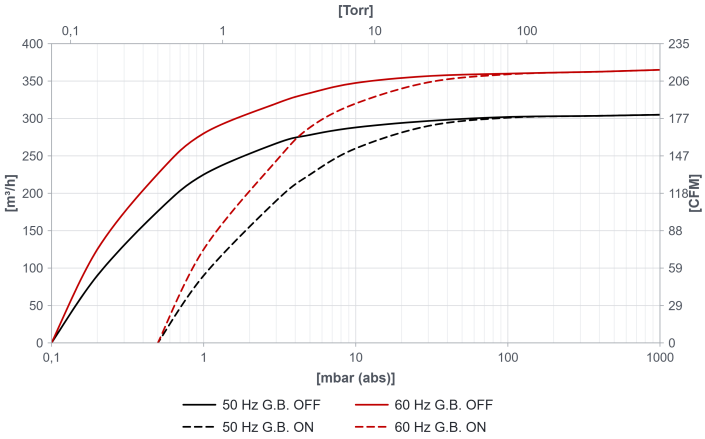

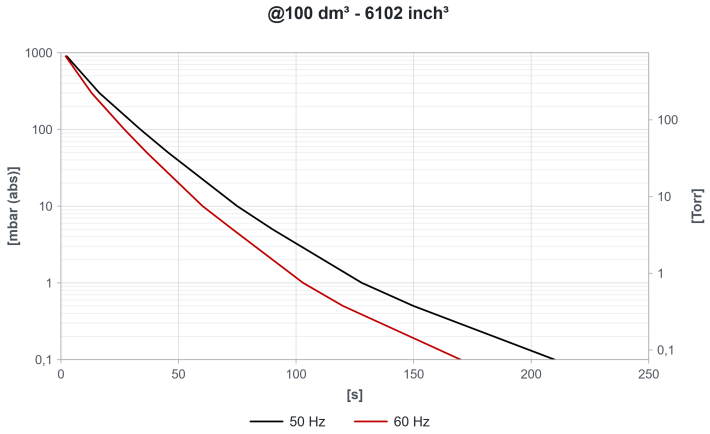

NOTA: Curve riferite alla pressione di aspirazione e temperatura 20° (tolleranza ±10%)

LC 305

POMPA ROTATIVA A PALETTE LUBRIFICATA

DIMENSIONI

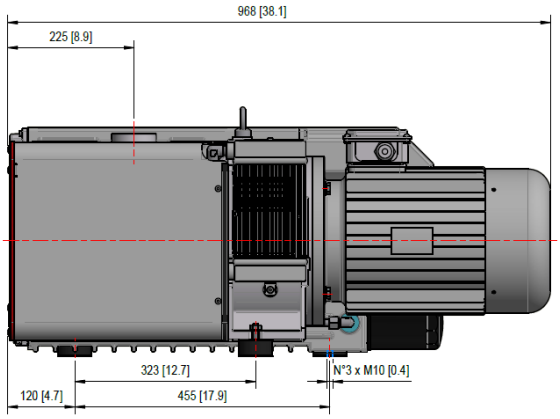

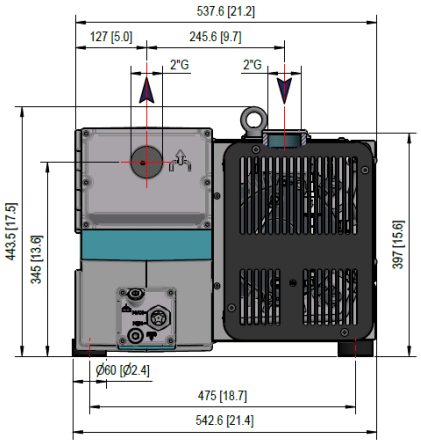

MOTORI

LC 305 [3 Phase]						
ID	**POTENZA [kW]**	**TENSIONE [V]**	**FREQUENZA [Hz]**	**EFFICIENZA**	**RPM**	**NOTE**
SF	7,5 7,5	Δ230-240/Y400-415 Δ265/Y460	50 60	IE3	1400 1700	
SL	7 9,2 9,2	YY190-200/Y380-400 YY208-230/Y 460 YY200-220/Y400-440	50 60 60	IE3 IE3 -	1400 1700 1700	UL

05/10/2026 15:33 Soggetto a modifiche senza preavviso

LC 305

POMPA ROTATIVA A PALETTE LUBRIFICATA

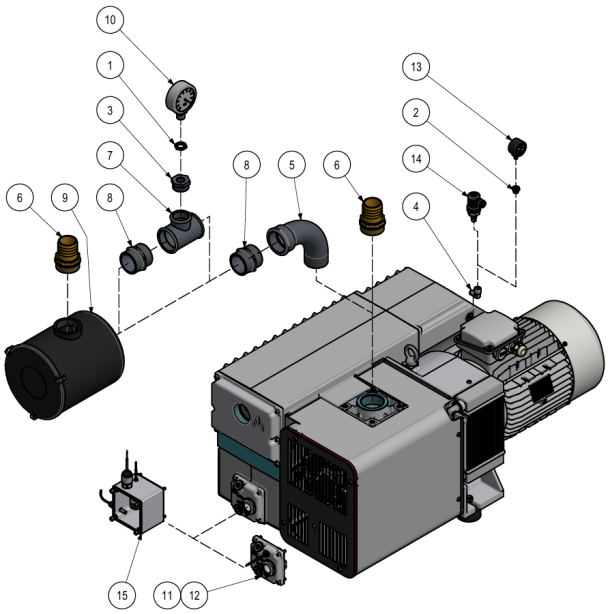

ACCESSORI

		CODICE
1	Dado	0202004
2	Riduzione	2001012
3	Riduzione	2001017
4	Raccordo	2101002
5	Curva	2101018
6	Raccordo portagomma ATG	2103016
7	Raccordo	2106047
8	Nipples	2201007
9	Filtro FCM	9001019
10	Vuotometro	9009003
11	Kit livello elettrico minimo olio (N.C.)	9013014
12	Kit livello elettrico minimo olio (N.A)	9013015
13	Manometro intasamento filtro SIF	9014003
14	Presso-termostato SIF	9019001
15	Kit sensori	9021003

VARIANTI

PFPE	Applicazioni con sovra-concentrazione di Ossigeno

05/10/2026 15:33 Soggetto a modifiche senza preavviso