RC 4M

GESCHMIERTE DREHSCHIEBERPUMPE



TECHNISCHE DATEN

		RC 4M
Artikelnummer		9601038
Frequenz	**Hz**	50 60
Anzahl der Stufen		1
Nennvolumenstrom	**m³/h**	4,3 5
Saugvermögen	**m³/h**	4 4,6
Enddruck Gas Ballast geschlossen	**mbar (Abs)**	0,1
Endteildruck	**mbar (Abs)**	0,05
Enddruck Gas Ballast offen	**mbar (Abs)**	3
Maximaler Ansaugdruck für Wasserdampf	**mbar (Abs)**	40
Max. Wasserdampfverträglichkeit	**kg/h**	0,1
Öltyp		SW60
Ölkapazität (Min - Max)	**dm³**	0,45
Geräuschpegel (UNI EN ISO 2151±3dB)	**dB(A)**	52 54
Gewicht	**kg**	11

09/09/2026 09:30 Änderungen ohne Vorankündigung vorbehalten

KURVEN

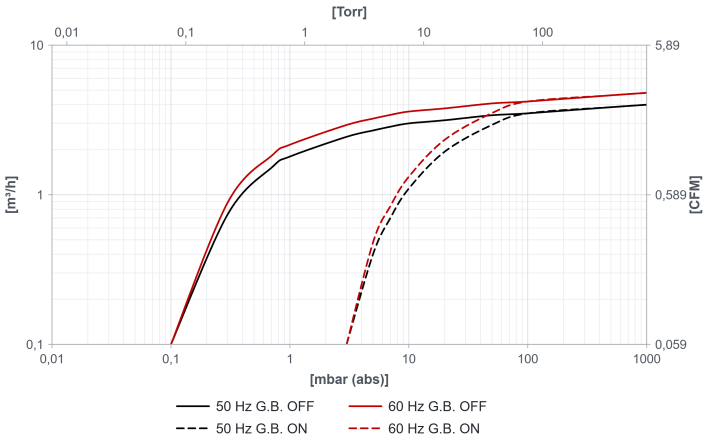

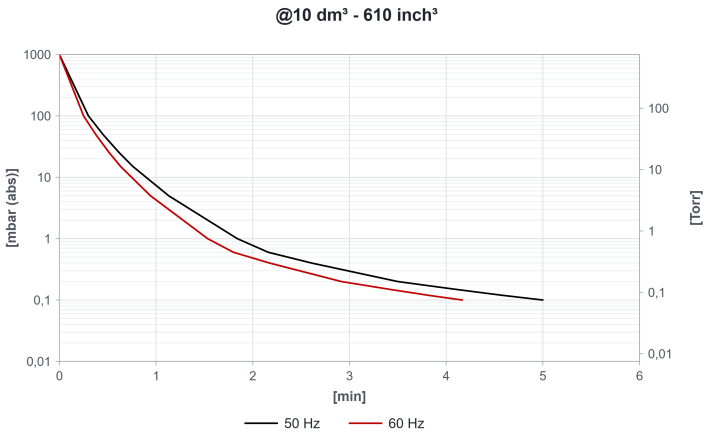

HINWEIS: Kurven beziehen sich auf Saugleistung und Temperatur 20° (Toleranz ±10%)

RC 4M

GESCHMIERTE DREHSCHIEBERPUMPE

ABMESSUNGEN

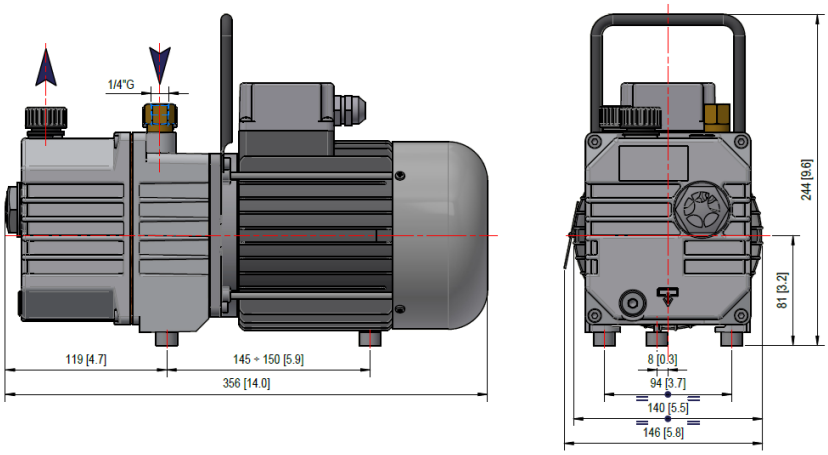

MOTOREN

RC 4M [1 Phase]						
ID	**LEISTUNG [kW]**	**SPANNUNG [V]**	**FREQUENZ [Hz]**	**EFFIZIENZ**	**RPM**	**Notizen**
MA	0,37 0,37	220-240	50 60	-	1400 1700	
ML	0,37 0,37	115-230	50 60	-	1400 1700	
RC 4M [3 Phase]						
TX	0,37 0,37	Δ230/Y400 Δ265/Y460	50 60	IE2	1400 1700	

09/09/2026 09:30 Änderungen ohne Vorankündigung vorbehalten

RC 4M

GESCHMIERTE DREHSCHIEBERPUMPE

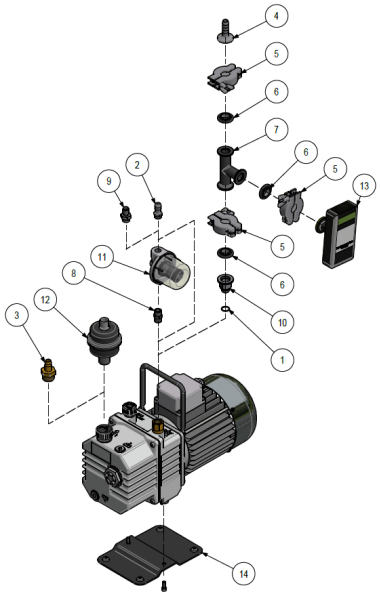

ZUBEHÖR

		ARTIKELNUMMER
1	O-ring	1001010
2	Schlauchtüllenanschluss ATG	2103006
3	Schlauchtüllenanschluss ATG	2103008
4	Schlauchtüllenanschluss ATG	2104010
5	Spannring KF	2104011
6	Zentrierring	2104012
7	T-Stück	2104022
8	Nipples	2201001
9	JIC- Stück	2203001
10	Anschlussstück für Ansaugung	4508023
11	Patronenfilter	9001004
12	FDS-Filter	9001039
13	VD-Vakuummeter	9009052
14	Auflagefuß-Kit	9016003

VARIANTEN

FKM	Pumpe mit FKM-Dichtungen

09/09/2026 09:30 Änderungen ohne Vorankündigung vorbehalten