# RC 4D

## GESCHMIERTE DREHSCHIEBERPUMPE



### TECHNISCHE DATEN

| | | RC 4D |
|---|---|---|
| **Artikelnummer** | | 9602020 |
| **Frequenz** | **Hz** | 50 60 |
| **Anzahl der Stufen** | | 2 |
| **Nennvolumenstrom** | **m³/h** | 4,3 5 |
| **Saugvermögen** | **m³/h** | 4 4,6 |
| **Enddruck Gas Ballast geschlossen** | **mbar (Abs)** | 0,01 |
| **Endteildruck** | **mbar (Abs)** | 0,005 |
| **Enddruck Gas Ballast offen** | **mbar (Abs)** | 0,2 |
| **Maximaler Ansaugdruck für Wasserdampf** | **mbar (Abs)** | 20 |
| **Max. Wasserdampfverträglichkeit** | **kg/h** | 0,05 |
| **Öltyp** | | SW60 |
| **Ölkapazität (Min - Max)** | **dm³** | 0,35 |
| **Geräuschpegel (UNI EN ISO 2151±3dB)** | **dB(A)** | 52 54 |
| **Gewicht** | **kg** | 12 |

09/09/2026 09:30 Änderungen ohne Vorankündigung vorbehalten

### KURVEN

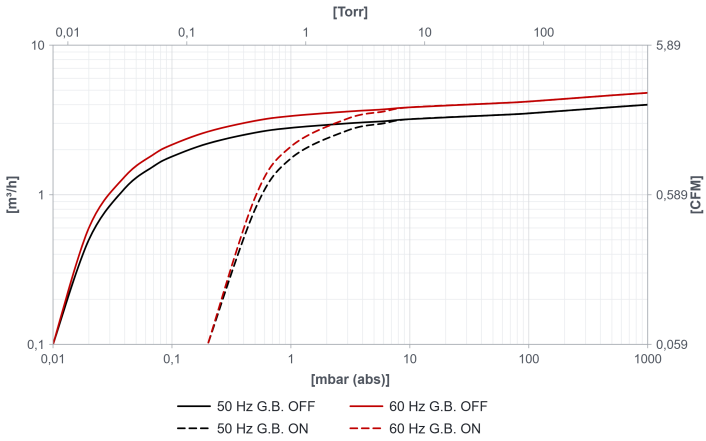


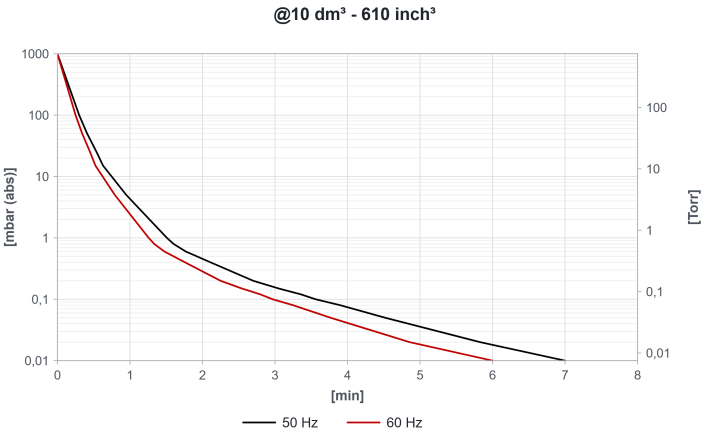


**HINWEIS: Kurven beziehen sich auf Saugleistung und Temperatur 20° (Toleranz ±10%)**

# RC 4D

## GESCHMIERTE DREHSCHIEBERPUMPE

### ABMESSUNGEN

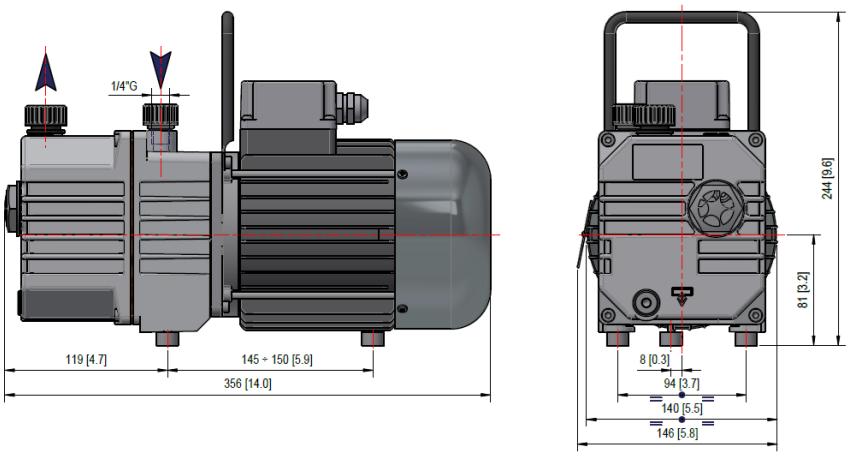


### MOTOREN

| ID | LEISTUNG [kW] | SPANNUNG [V] | FREQUENZ [Hz] | EFFIZIENZ | RPM | Notizen |
|---|---|---|---|---|---|---|
| **RC 4D [1 Phase]** | | | | | | |
| **MA** | 0,37<br>0,37 | 220-240 | 50<br>60 | - | 1400<br>1700 | |
| **ML** | 0,37<br>0,37 | 115-230 | 50<br>60 | - | 1400<br>1700 | |
| **RC 4D [3 Phase]** | | | | | | |
| **TX** | 0,37<br>0,37 | Δ230/Y400<br>Δ265/Y460 | 50<br>60 | IE2 | 1400<br>1700 | |

09/09/2026 09:30 Änderungen ohne Vorankündigung vorbehalten

# RC 4D

## GESCHMIERTE DREHSCHIEBERPUMPE

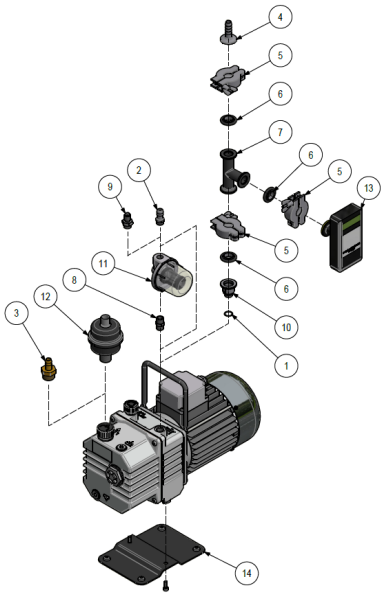

### ZUBEHÖR

| | | ARTIKELNUMMER |
|---|---|---|
| 1 | O-ring | 1101010 |
| 2 | Schlauchtüllenanschluss ATG | 2103006 |
| 3 | Schlauchtüllenanschluss ATG | 2103008 |
| 4 | Schlauchtüllenanschluss ATG | 2104010 |
| 5 | Spannring KF | 2104011 |
| 6 | Zentrierring | 2104012 |
| 7 | T-Stück | 2104022 |
| 8 | Nipples | 2201001 |
| 9 | JIC- Stück | 2203001 |
| 10 | Anschlussstück für Ansaugung | 4508023 |
| 11 | Patronenfilter | 9001004 |
| 12 | FDS-Filter | 9001039 |
| 13 | VD-Vakuummeter | 9009052 |
| 14 | Auflagefuß-Kit | 9016003 |

### VARIANTEN

| | |
|---|---|
| PFPE | Anwendungen mit Überkonzentration von Sauerstoff |
| FKM | Pumpe mit FKM-Dichtungen |

09/09/2026 09:30 Änderungen ohne Vorankündigung vorbehalten