DC 8D

GESCHMIERTE DREHSCHIEBERPUMPE

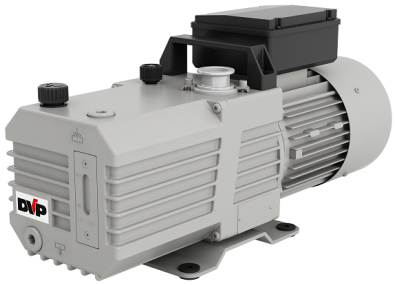

TECHNISCHE DATEN

		DC 8D
Artikelnummer		9602025
Frequenz	**Hz**	50 60
Anzahl der Stufen		2
Nennvolumenstrom	**m³/h**	9 11
Saugvermögen	**m³/h**	8,2 9,6
Enddruck Gas Ballast geschlossen	**mbar (Abs)**	0,005
Endteildruck	**mbar (Abs)**	0,0005
Enddruck Gas Ballast offen	**mbar (Abs)**	0,2
Maximaler Ansaugdruck für Wasserdampf	**mbar (Abs)**	25 33
Max. Wasserdampfverträglichkeit	**kg/h**	0,15 0,24
Öltyp		SW100
Ölkapazität (Min - Max)	**dm³**	0,75÷1
Geräuschpegel (UNI EN ISO 2151±3dB)	**dB(A)**	52 54
Gewicht	**kg**	24

KURVEN

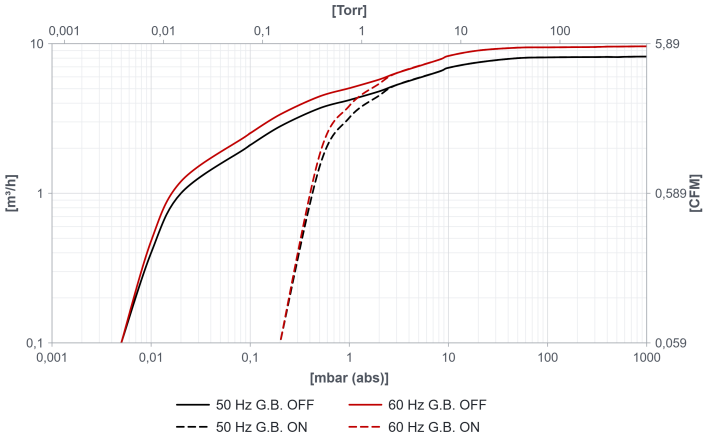

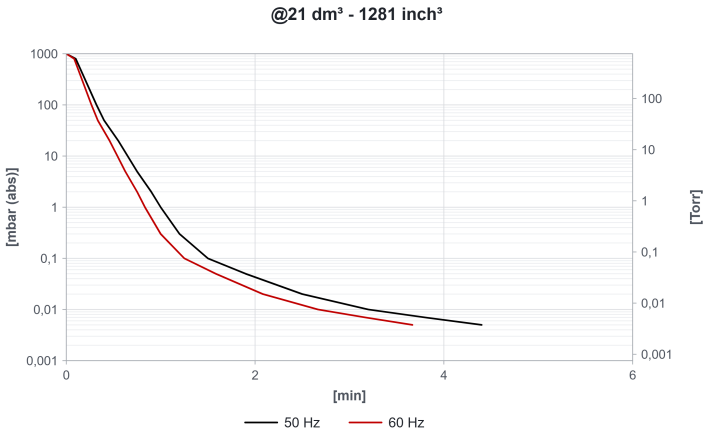

HINWEIS: Kurven beziehen sich auf Saugleistung und Temperatur 20° (Toleranz ±10%)

10/09/2026 15:28 Änderungen ohne Vorankündigung vorbehalten

DC 8D

GESCHMIERTE DREHSCHIEBERPUMPE

ABMESSUNGEN

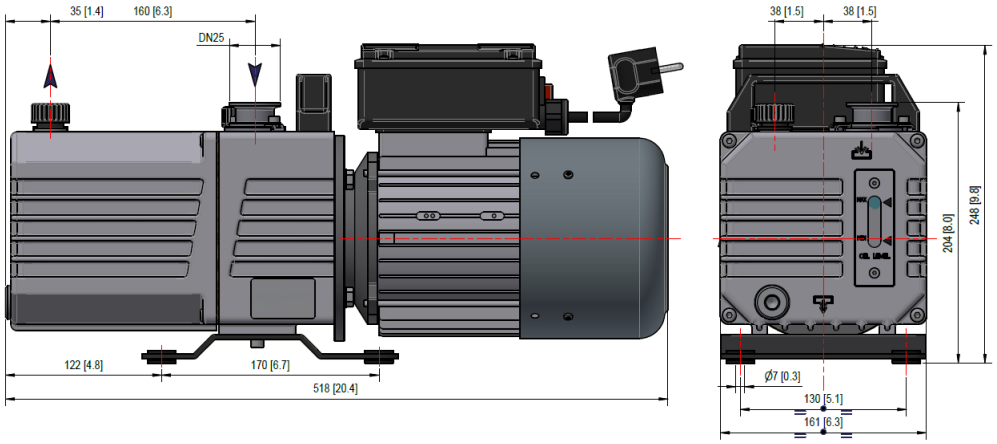

MOTOREN

DC 8D [1 Phase]						
ID	**LEISTUNG [kW]**	**SPANNUNG [V]**	**FREQUENZ [Hz]**	**EFFIZIENZ**	**RPM**	**Notizen**
MA	0,75 0,9	220-240	50 60	-	1400 1700	
MF	0,9	110-115	60	-	1700	
MN	0,75 0,9	100	50 60	-	1400 1700	
DC 8D [3 Phase]						
TX	0,55 0,55	Δ230/Y400 Δ265/Y460	50 60	IE2	1400 1700	

10/09/2026 15:28 Änderungen ohne Vorankündigung vorbehalten

DC 8D

GESCHMIERTE DREHSCHIEBERPUMPE

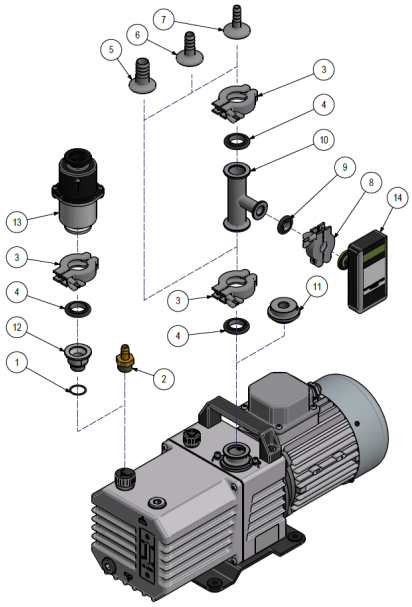

ZUBEHÖR

		ARTIKELNUMMER
1	O-ring	1001044/V
2	Schlauchtüllenanschluss ATG	2103008
3	Spannring KF	2104001
4	Zentrierring	2104002
5	Schlauchtüllenanschluss ATG	2104003 (DN25x20)
6	Schlauchtüllenanschluss ATG	2104004 (DN25x15)
7	Schlauchtüllenanschluss ATG	2104007 (DN25x12)
8	Spannring KF	2104011
9	Zentrierring	2104012
10	T-Stück	2104016
11	Anschlussstück für Ansaugung	4508016
12	Anschlussstück	4605017
13	FDS-Filter	9001054
14	VD-Vakuummeter	9009052

VARIANTEN

PFPE	Anwendungen mit Überkonzentration von Sauerstoff
ATEX	Pumpe mit ATEX-Motor ausgestattet

10/09/2026 15:28 Änderungen ohne Vorankündigung vorbehalten