DC 16DEX

GESCHMIERTE DREHSCHIEBERPUMPE



TECHNISCHE DATEN

		DC 16DEX
Artikelnummer		9602028
ATEX-code		II 3/-G Ex h IIC T4 X Gc
Frequenz	**Hz**	50 60
Anzahl der Stufen		2
Nennvolumenstrom	**m³/h**	17 21
Saugvermögen	**m³/h**	16 17
Enddruck Gas Ballast geschlossen	**mbar (Abs)**	0,005
Endteildruck	**mbar (Abs)**	0,0005
Enddruck Gas Ballast offen	**mbar (Abs)**	0,08
Maximaler Ansaugdruck für Wasserdampf	**mbar (Abs)**	17 23
Max. Wasserdampfverträglichkeit	**kg/h**	0,22 0,35
Öltyp		SW100
Ölkapazität (Min - Max)	**dm³**	0,62÷0,80
Geräuschpegel (UNI EN ISO 2151±3dB)	**dB(A)**	52 54
Gewicht	**kg**	26

09/09/2026 12:55 Änderungen ohne Vorankündigung vorbehalten

DC 16DEX

GESCHMIERTE DREHSCHIEBERPUMPE

KURVEN ABMESSUNGEN

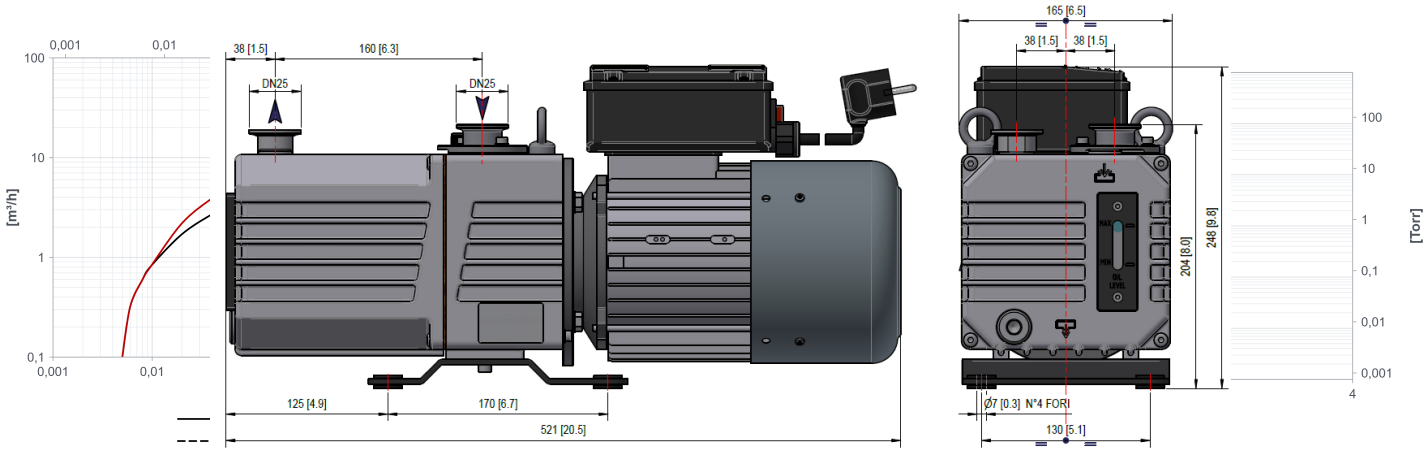

MOTOREN

HINWEIS: Kurven beziehen sich auf Saugleistung und Temperatur 20° (Toleranz ±10%)

ID	LEISTUNG [kW]	SPANNUNG [V]	FREQUENZ [Hz]	EFFIZIENZ	RPM	Notizen
DC 16DEX [1 Phase]						
MA	0,75 0,9	220-240	50 60	-	1400 1700	
DC 16DEX [3 Phase]						
TX	0,55 0,55	Δ230/Y400 Δ265/Y460	50 60	IE2	1400 1700	

09/09/2026 12:55 Änderungen ohne Vorankündigung vorbehalten

DC 16DEX

GESCHMIERTE DREHSCHIEBERPUMPE

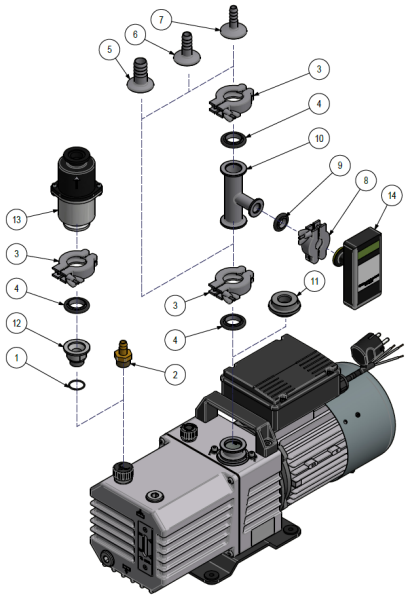

ZUBEHÖR

		ARTIKELNUMMER
1	O-ring	1001044/V
2	Schlauchtüllenanschluss ATG	2103008
3	Spannring KF	2104001
4	Zentrierring	2104002
5	Schlauchtüllenanschluss ATG	2104003 (DN25x20)
6	Schlauchtüllenanschluss ATG	2104004 (DN25x15)
7	Schlauchtüllenanschluss ATG	2104007 (DN25x12)
8	Spannring KF	2104011
9	Zentrierring	2104012
10	T-Stück	2104016
11	Anschlussstück für Ansaugung	4508016
12	Anschlussstück	4605017
13	FDS-Filter	9001054
14	VD-Vakuummeter	9009052

09/09/2026 12:55 Änderungen ohne Vorankündigung vorbehalten